Pos	Ant	Benämning	Anteckningar
1	1	Aluminiumdörr Preconal RC3	10x22
2	1	Elskåp	
3	1	Flödesmätare dn80	Siemens Magflo 5100W. Elektronik 5000 lev löst f väggmontage
5	1	Pumpaggregat	
6	2	Huv DN25	
7	1	Hygienutrustning	Tvättställ, Clage 3,5 kW, tvål/desinf & pappershållare
8	4	Klokoppling DN25	
9	2	Klädhängare	
10		Kulventil DN25	
11	1	Luftavfuktare	
12	2	Manometer dia 100, rf	0-10 bar
13	1	Papperskorg	
14	1	Provtagningskran DN15	Nålventil EN1.4301 + PTFE
15	1	Pumpstativ	EN 1.4301
16	1	Skrivpulpet	SP2018
17	1	Slanghylla	Inkl. 5m slang dn20
18	1	Telferbalk	max 500 kg
19	2	Vridspjällventil dn80	
20	1	Värmefläkt	2 kW

Plan

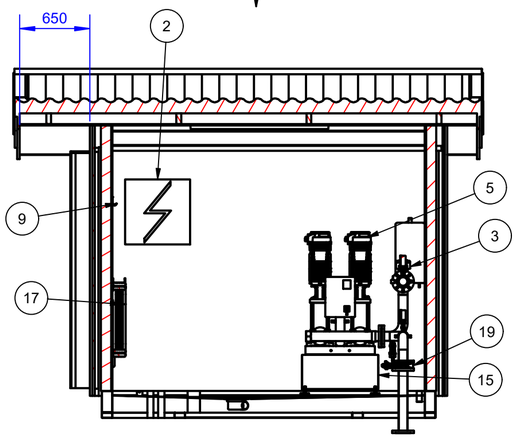

Sektion A-A

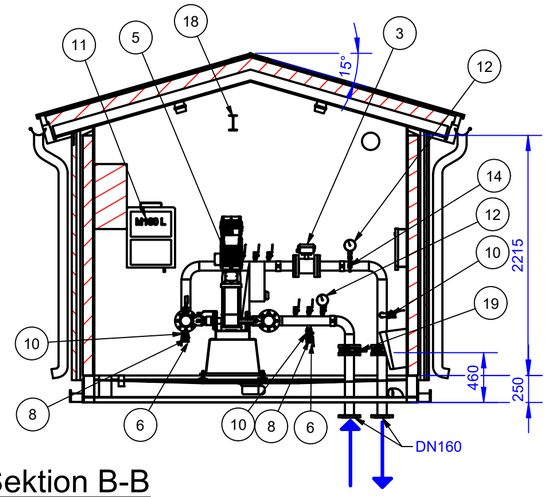

Sektion B-B

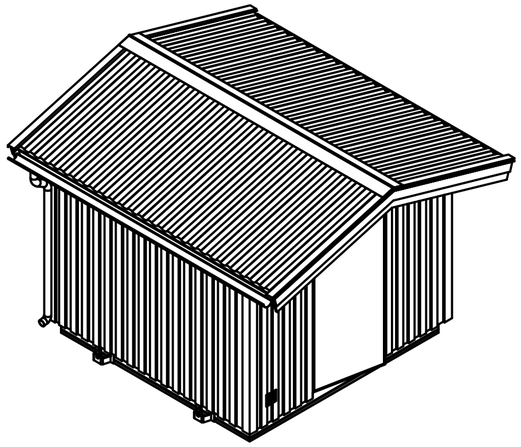

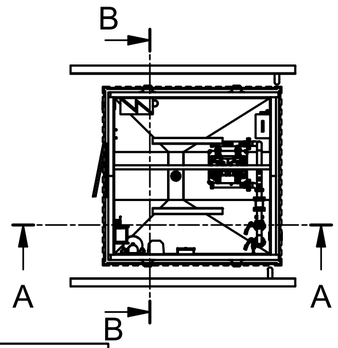

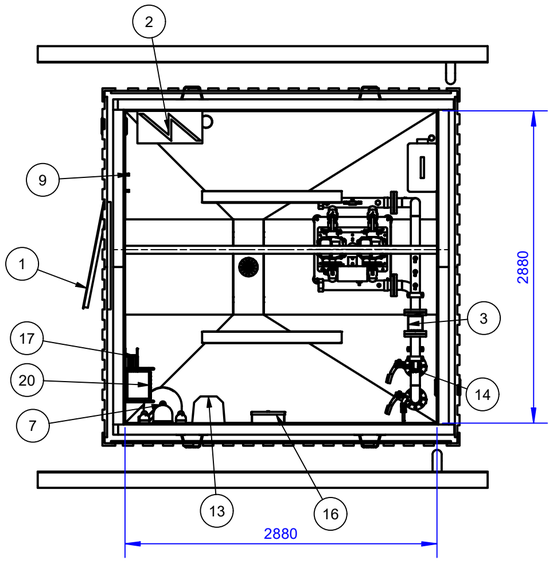

Plan

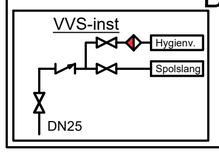

UTFÖRANDE BYGGNAD

> Fasad: Fibercementpanel
> Innerväggar: Förstärkta innerväggar för SSF2.

Med dekorvalsad rostfri plåt.

> Yttertak: svart tegelprofilerad plåt
> Takavvattning: Svart
> Dörr: Preconal aluminiumdörr 10x22 RC3
> Isolering: 95 mm i väggar & tak
> Ventilation självdrag: 150 mm tallriksventiler & galler

BYGGHANDLING

ROSTFRIA VA-SYSTEM Uniwater

Projekt	Ritad av	Handläggare
Datum	Ansvarig	Granskad av

Rostfria VA-system AB
Tryckstegringsstation
Originalformat A2

Skala	Nummer	Rev
1 : 40		